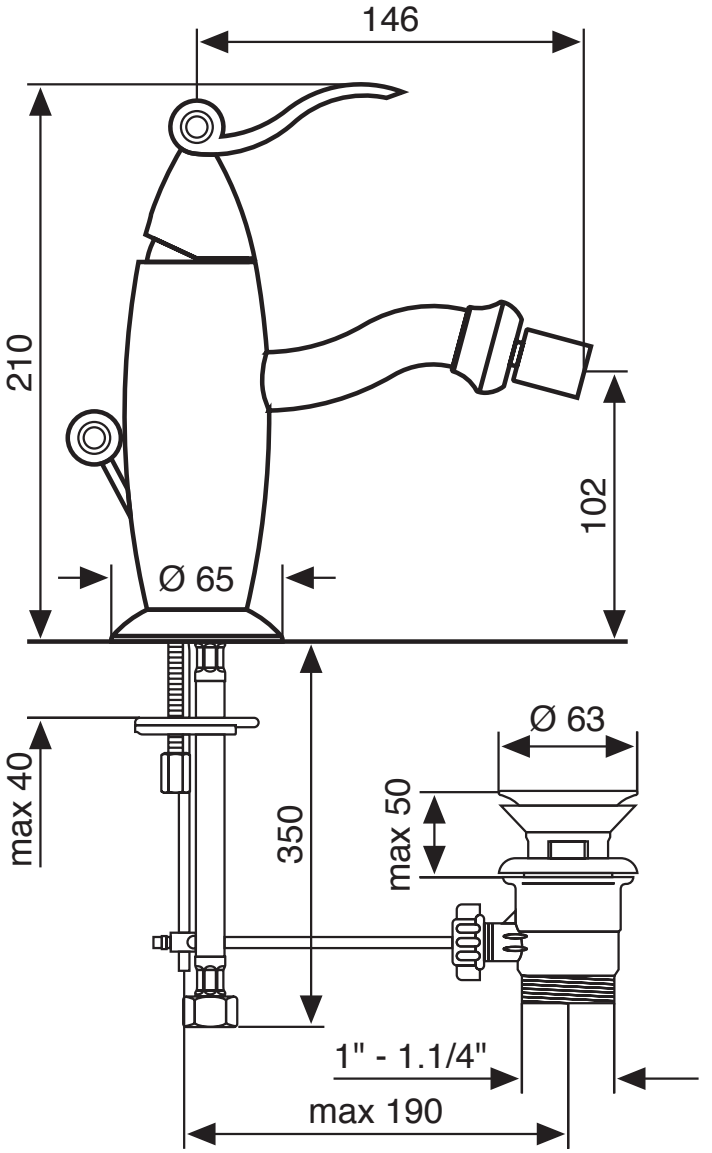ABEL CR 39004