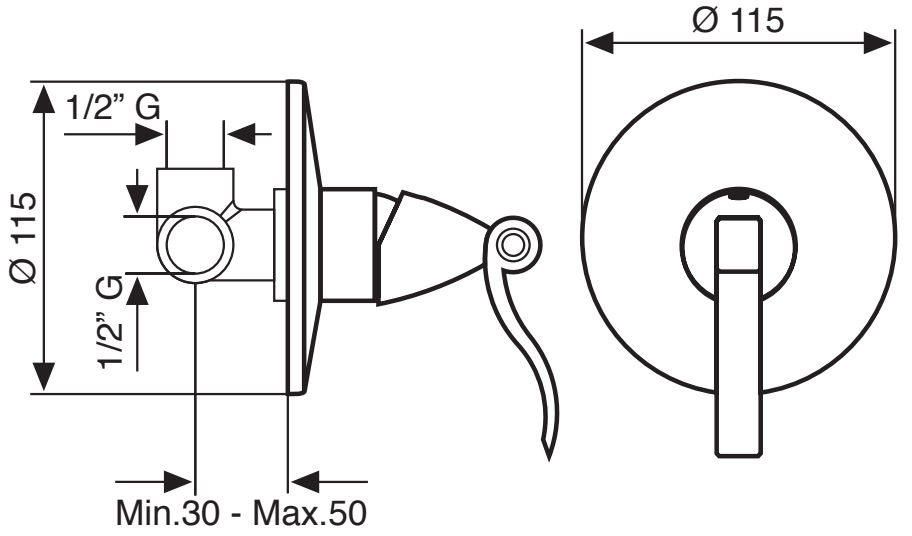ABEL CR 39009