I disegni, modelli rendering di prodotti finiti e/o progetti sono sottoposti a vincoli di esclusiva commerciale e sono di proprietà di Fiore s.r.l.; ne viene consentito solo l'utilizzo specifico dedotto in contratto. Ogni successiva elaborazione o nuovo utilizzo dei disegni dovrà essere autorizzato per iscritto. E' vietata la cessione e/o la divulgazione a terzi di detti disegni i quali sono sottoposti a vincolo di riservatezza a carico del Committente/Cliente. Ogni utilizzo di detti disegni illecito o eccedente i limiti negozialmente convenuti sarà perseguito a termini di legge

Formato disegno A4 stampato il 26-Apr-17 A4WEBIND REV.1 DEL 04/11/2015

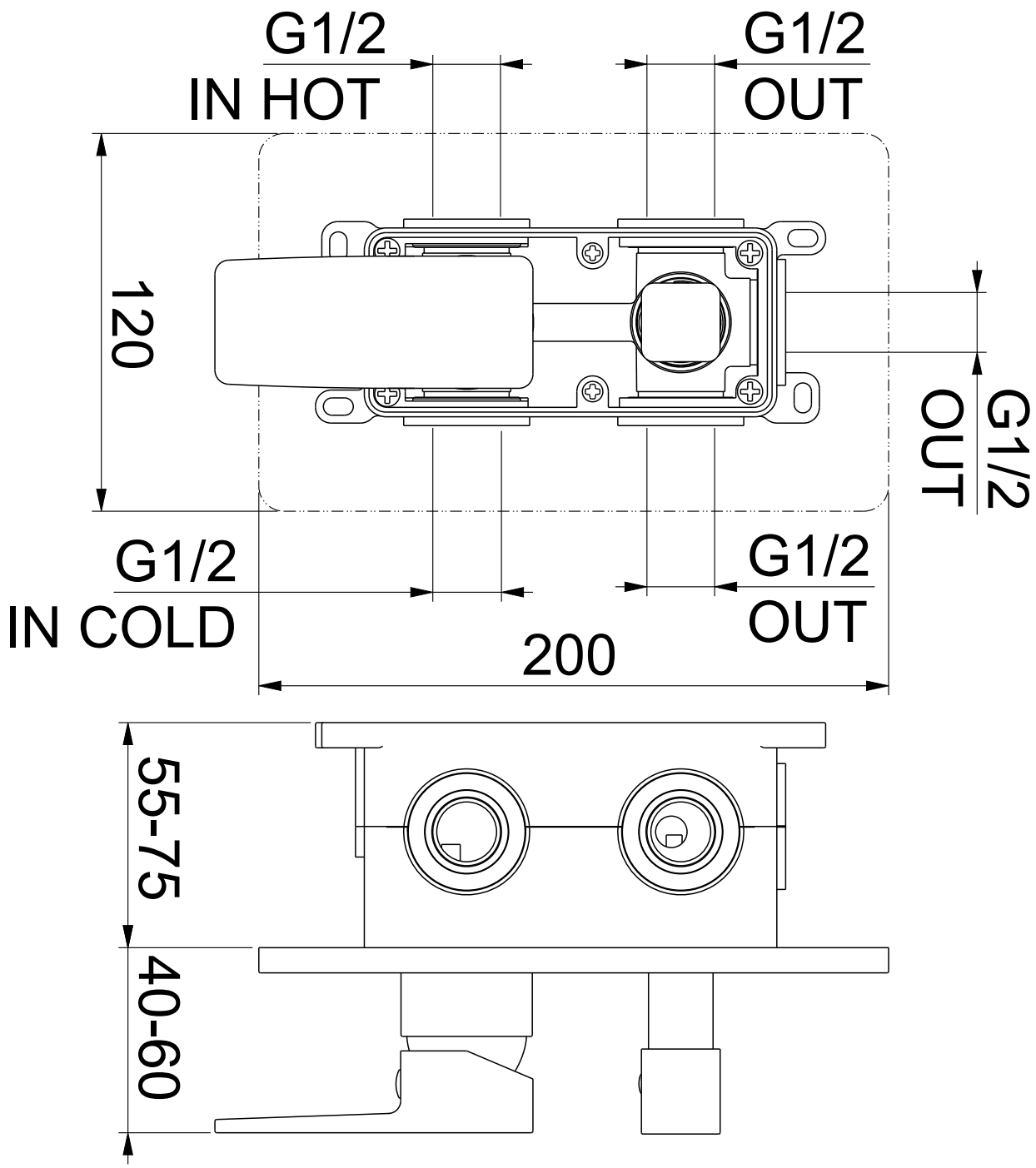

Descrizione

MISC. DOCCIA INCASSO 3OUT DEV. CERAMICO

FIORE rubinetterie
Via Maggiate, 69/C - 28021 Borgomanero (NO), Italy
Phone: +39 0322.840711 - Email: fiore@fiore.it

Serie
DARK

Data
17-Apr-23

Codice
140CR7577