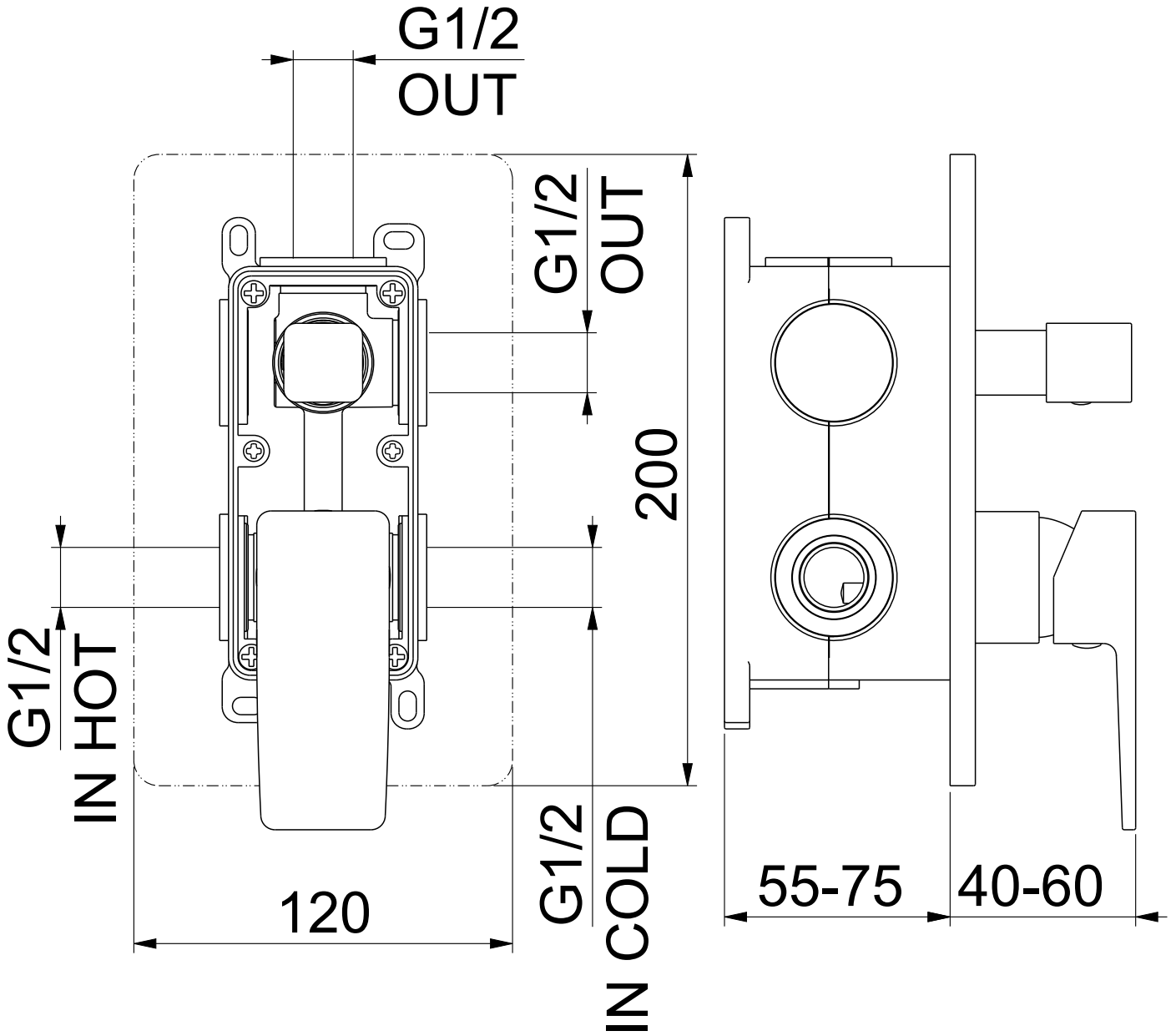

Descrizione	Serie	Data
MISC. DOCCIA INCASSO 2OUT DEV. CERAMICO	DARK	17-Apr-23

FIORE rubinetterie
Via Maggiate, 69/C - 28021 Borgomanero (NO), Italy
Phone: +39 0322.840711 - Email: fiore@fiore.it

Codice
140CR7576

I disegni, modelli rendering di prodotti finiti ed progetti sono sottoposti a vincoli di esclusiva commerciale e sono di proprietà di Fiore s.r.l. ne viene consentito solo l'utilizzo specifico dedotto in contratto. Ogni successiva elaborazione o visione utilizzo dei disegni dovrà essere autorizzata per iscritto. E' vietata la cessione ed la divulgazione a terzi di detti disegni i quali sono sottoposti a vincolo di riservatezza a carico del Cliente/Fornitore. Ogni utilizzo di detti disegni lecito o eccedente i limiti negozialmente convenuti sarà perseguito a termini di legge

Formato disegno A4 stampato 28-Apr-17 AWEBINO REV. 1 DEL 04/11/2011